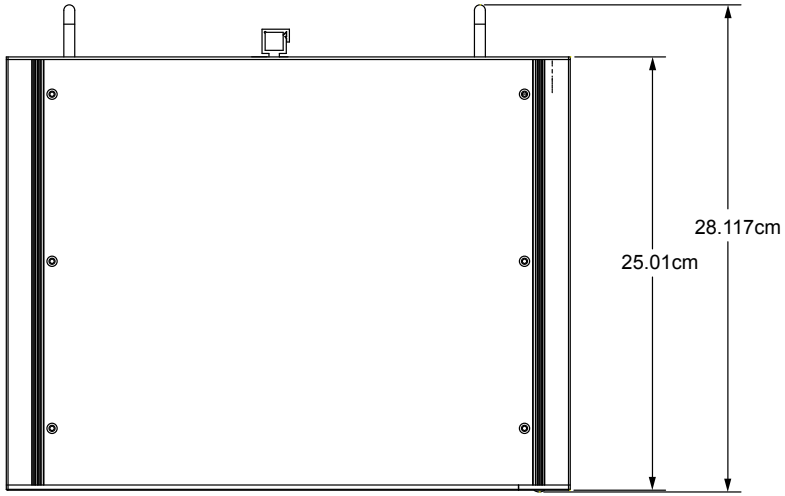
28.117cm
25.01cm

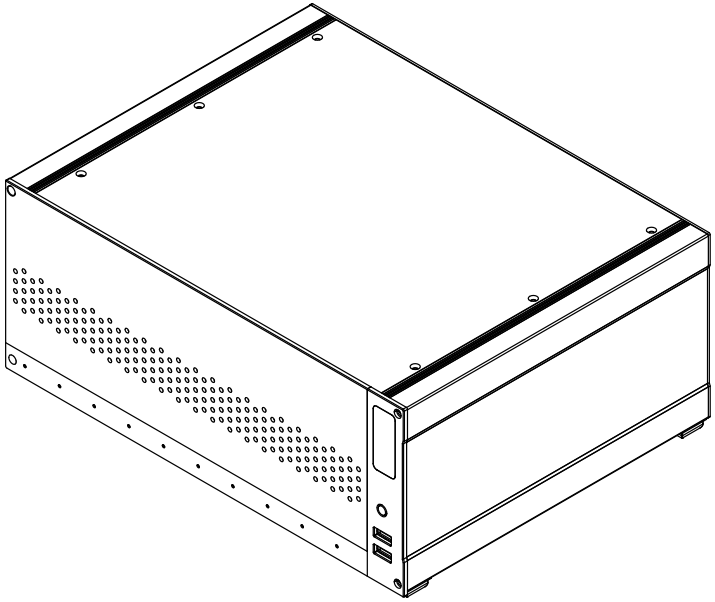

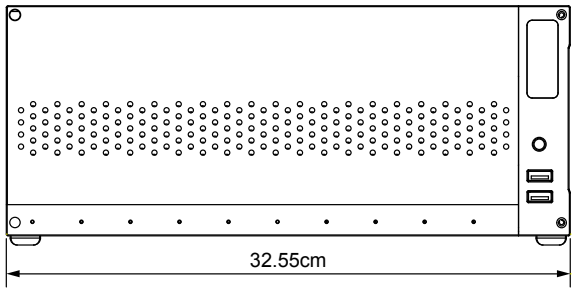
32.55cm

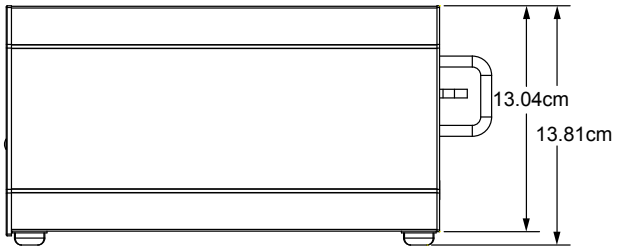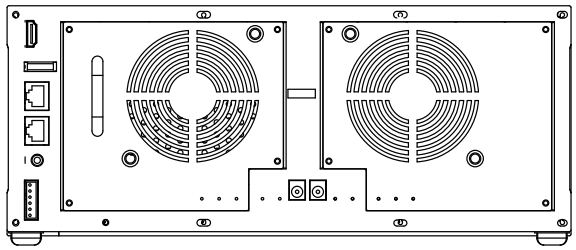
13.04cm
13.81cm